PÊCHEUR.com
les naturophiles

Guide des Tailles

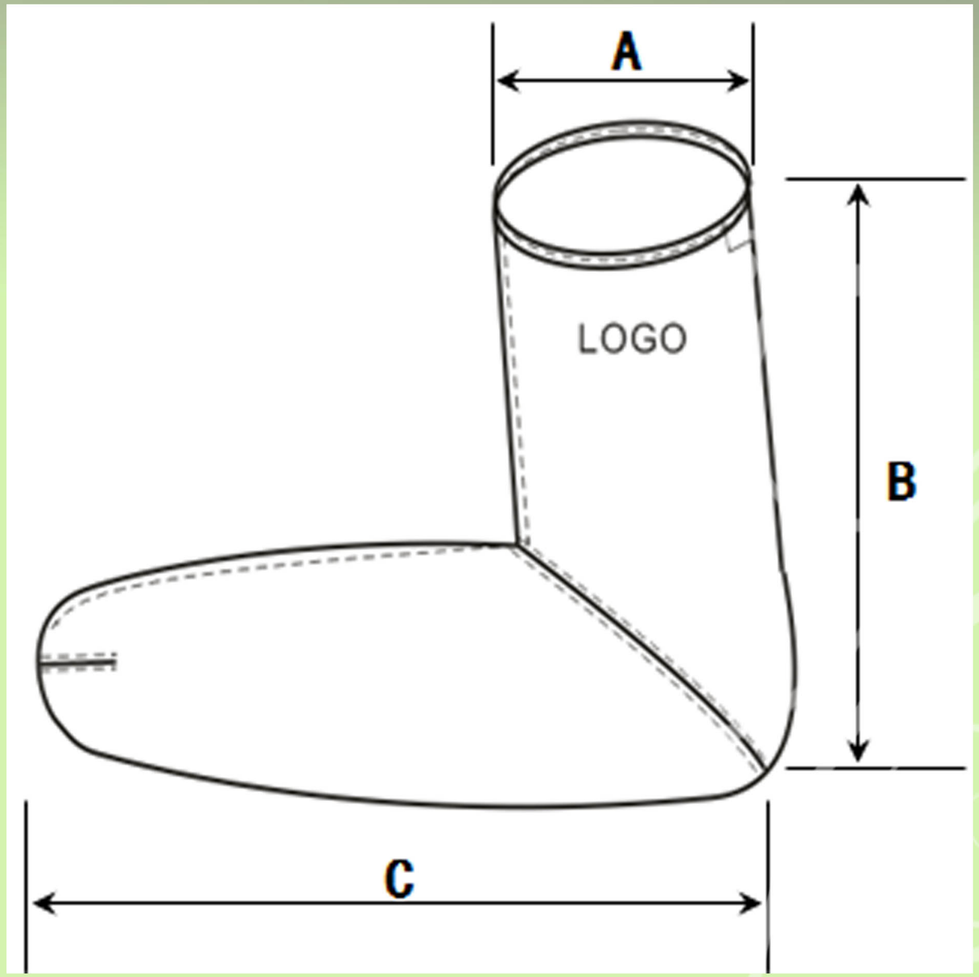

A	26	28	30
B	29,7	30,7	30,7
C	26	27	28
Tailles Universelles	**M**	**L**	**XL**